平成１７年度　秋田県中学校春季体育大会バレーボール競技

日　　時　　平成１７年　５月２１日（土）　開 始 式　午前８時３０分、　競技開始　午前９時００分
　　５月２２日（日）　競技開始　午前９時００分

会　　場　　秋田市立体育館
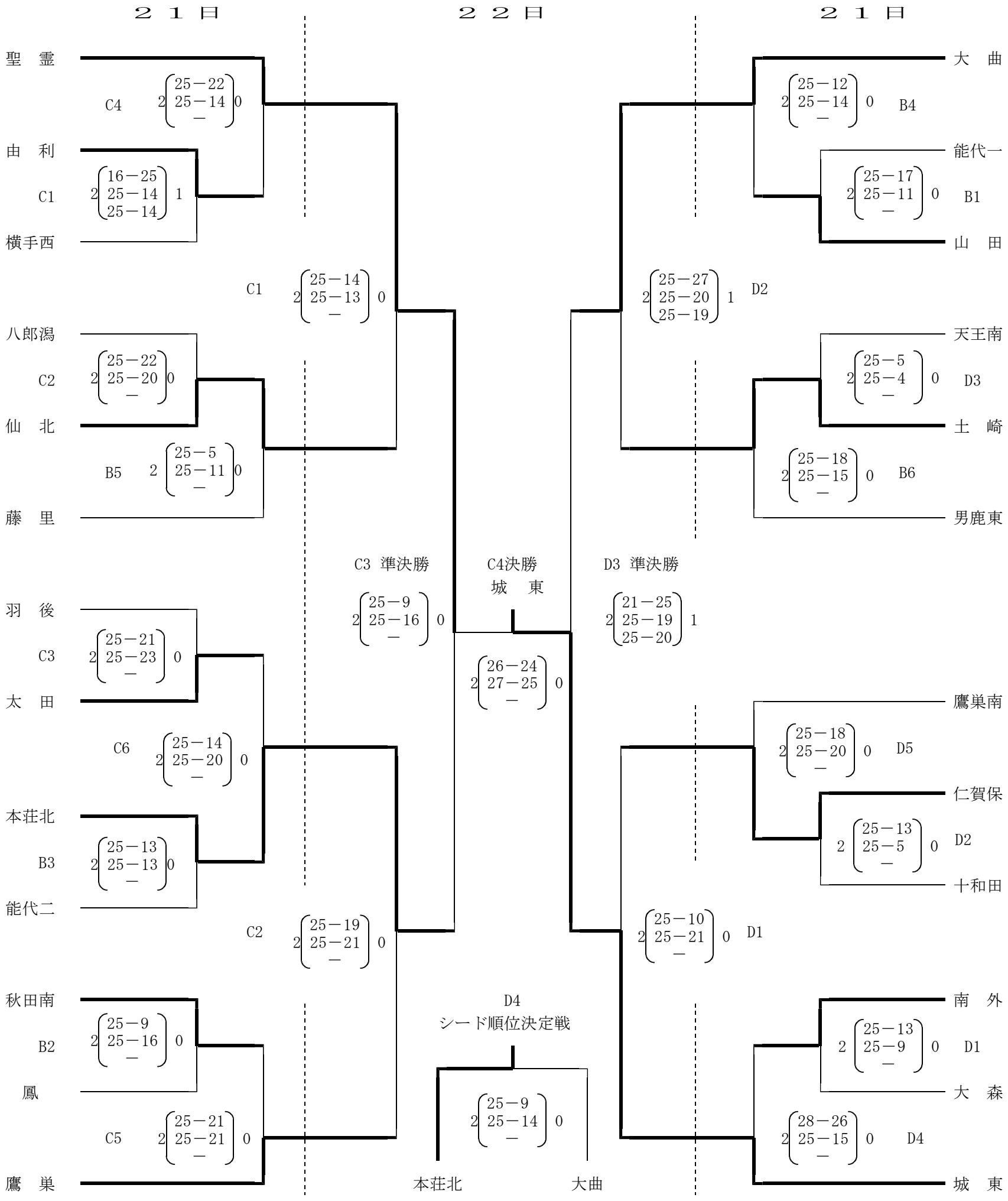
女　子